第19回 都市間交流スポーツ大会 名古屋市予選会

時：令和5年4月2日（日） 予備日 4月8日（土）

一 般 男 子

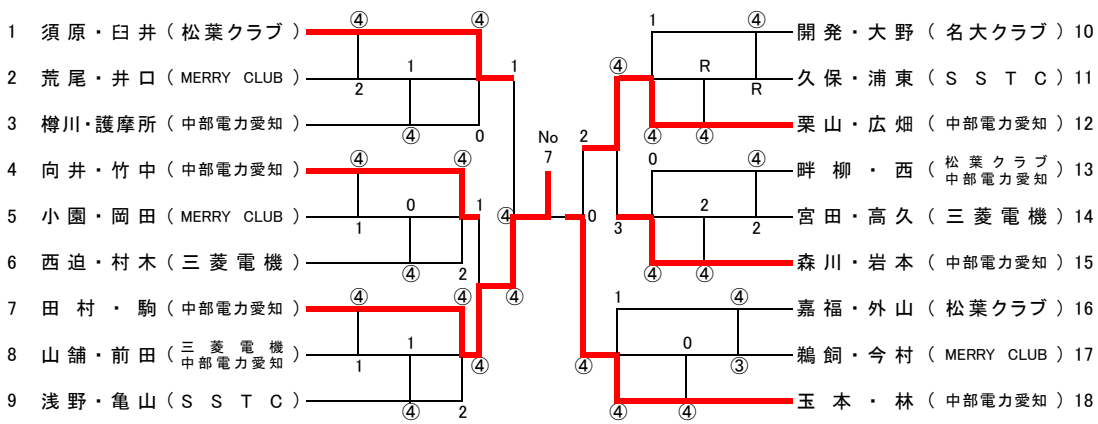

○ 3位決定戦

1 須原・臼井 （ 松葉クラブ ） ④ ―― 0 栗山・広瀬 （ 中部電力愛知 ） 12

成 年 男 子

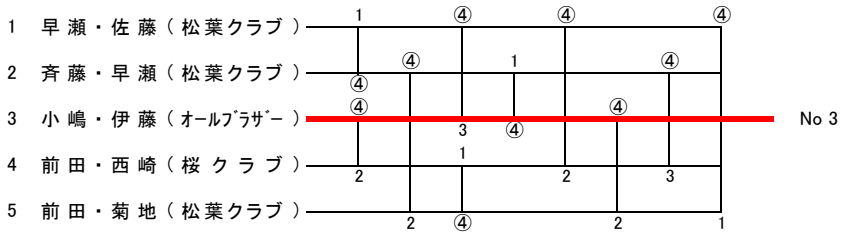

試合順

①	1-2
②	3-4
③	2-5
④	1-3
⑤	4-5
⑥	2-3
⑦	1-4
⑧	3-5
⑨	2-4
⑩	1-5

男 子 ４ ５

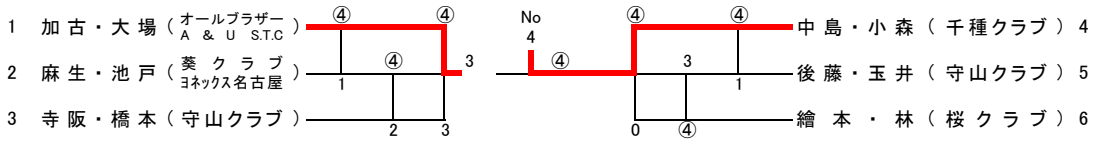

男 子 ５ ５

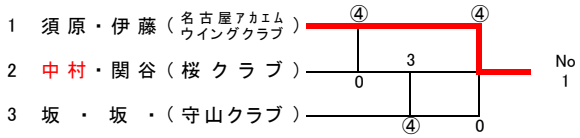

男 子 ６ ５

1 冨田・金本 （ 菱友クラブ ） ④ ―― 1 山中・阿知和 （ ） 2

3 ―― ④

勝ゲーム 7 5