ミックス１００

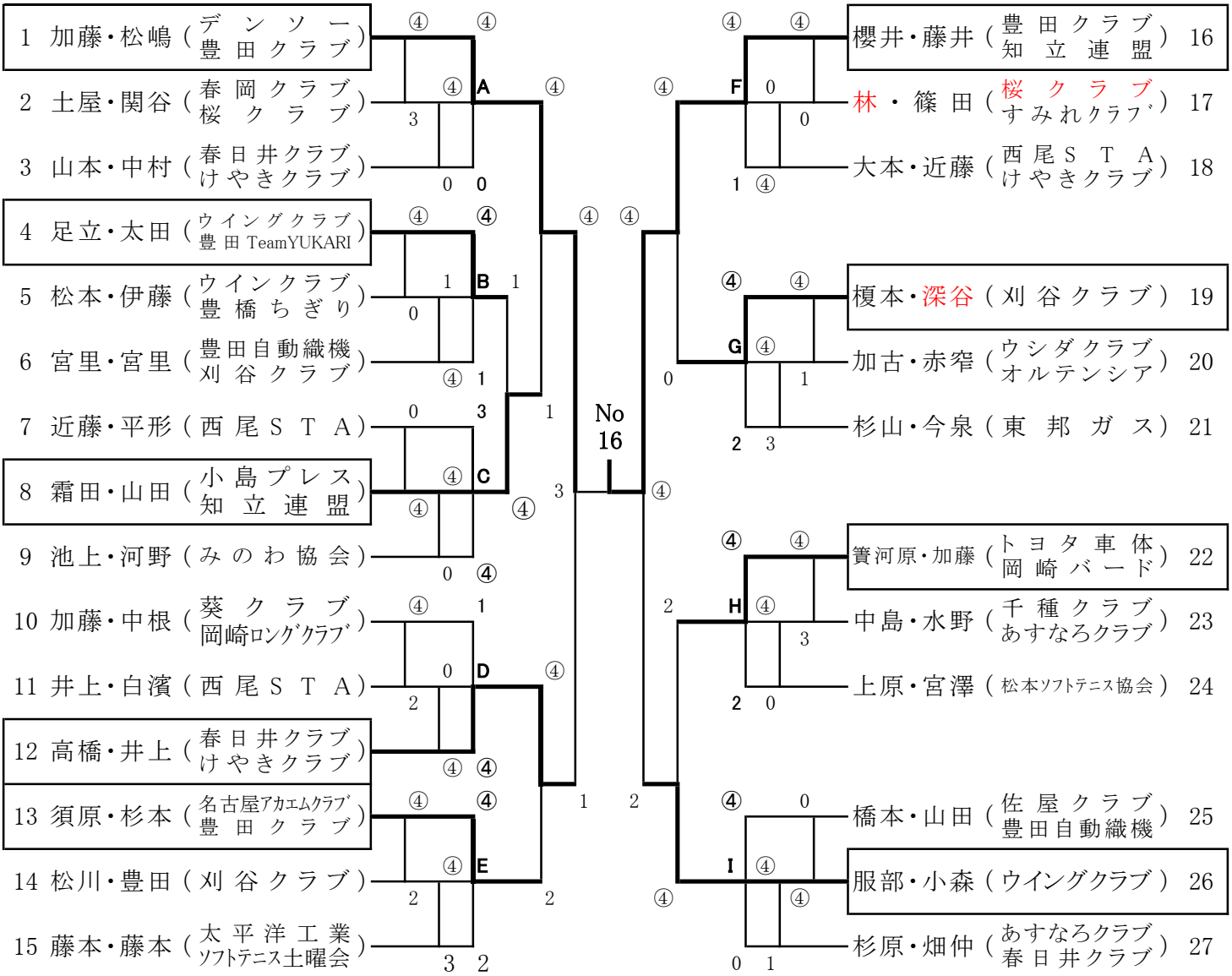
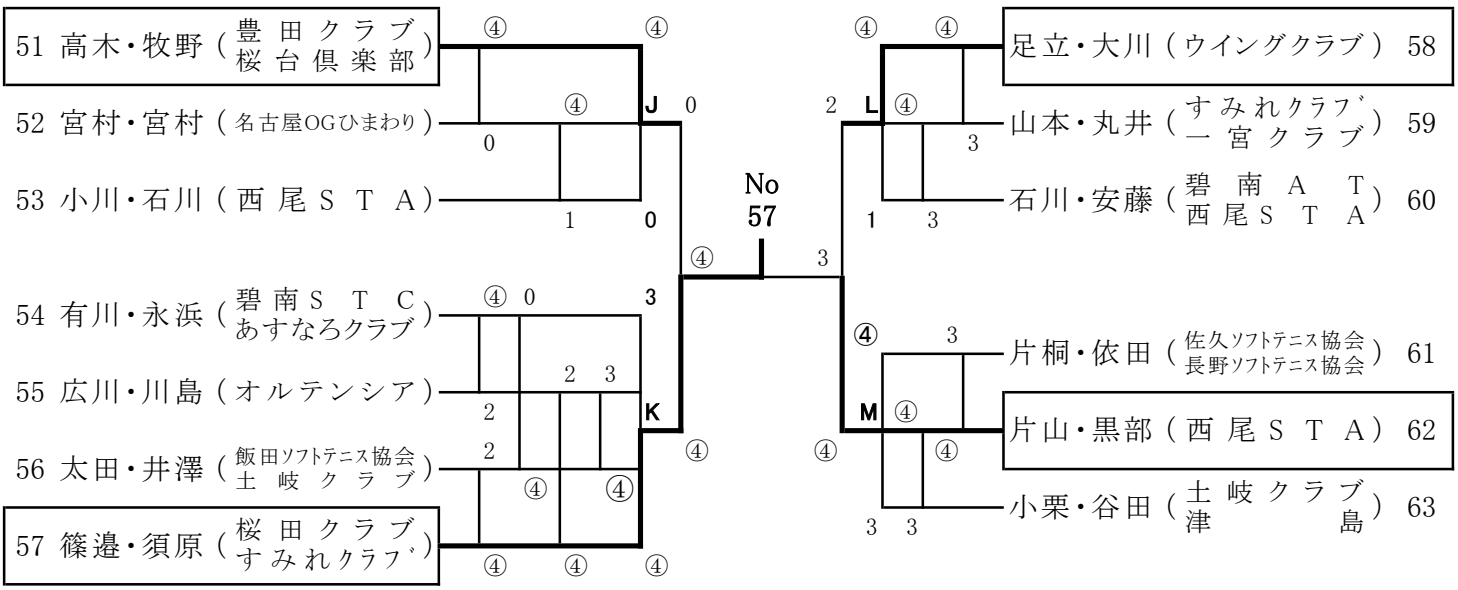
ミックス１２０