令和7年 都市間交流スポーツ大会 名古屋市予選会

時：令和７年４月６日（日）
（雨天順延） 令和7年6月 1日（日）
（雨天順延） 令和7年6月29日（日）
所：パロマ瑞穂公園テニスコート
（雨天順延） 中部電力日進総合グランド テニスコート

一 般 男 子

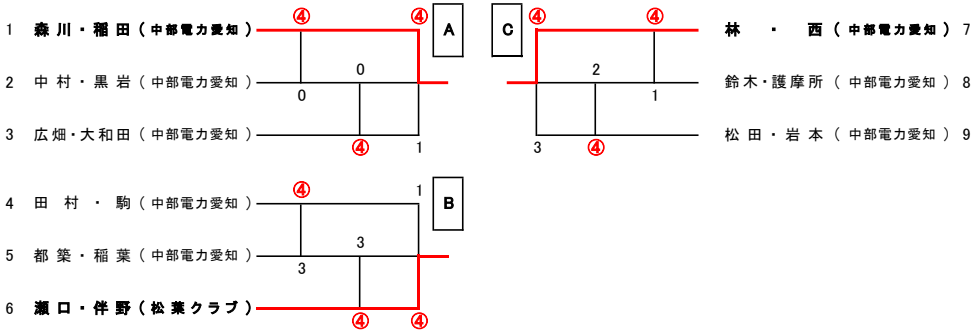

○ 3位決定戦 ←← 実施せず

（ ） —— （ ）

男 子 ３５

1 前田・早瀬 （松 葉 クラブ）〔棄権〕 ——〔棄権〕 斉藤 ・ 松岡 （松 葉 ク ラ ブ） 2

※ 男子35歳の部については、出場辞退がありエントリーが出来ない状況の中、名古屋市代表として中島・松岡ペアを推薦することにしました。

男 子 ４５

1 中島 ・ 松岡 （千種クラブ 桜 ク ラ ブ） 3 —— ④ / R —— ④ 加古 ・ 加藤 （オールプラザー 中部電力愛知） 2

男 子 ５５

1 伊藤 ・ 岸 （ウイングクラブ） ④ —— 3 / ④ —— 2 畔柳 ・ 野口 （ウイングクラブ） 2

男 子 ６ ５

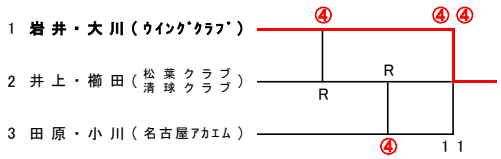

一 般 女 子

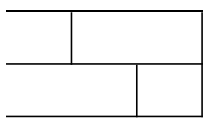

1 須 原・藤 田（松 葉クラブ）
2 小 林・小 森（松 葉 クラブ ウイングクラブ）
3 中 野・浅 井（荒 子クラブ）

〔名古屋市代表〕

女 子 ３５

1 土 屋・篠 田（泰 岡 クラブ すみれクラブ） —— 〔名古屋市代表〕

女 子 ４５

1 伊 藤・舟 根（すみれクラブ ヨネックス名古屋） —— 〔名古屋市代表〕

女 子 ５５

1 山 本・須 原（すみれクラブ） —— 〔名古屋市代表〕

女 子 ６ ５

1 伊 藤・後 藤（泰 ク ラ ブ すみれクラブ） —— 〔名古屋市代表〕